Lino Manfrotto + co., Spa

ART.
026
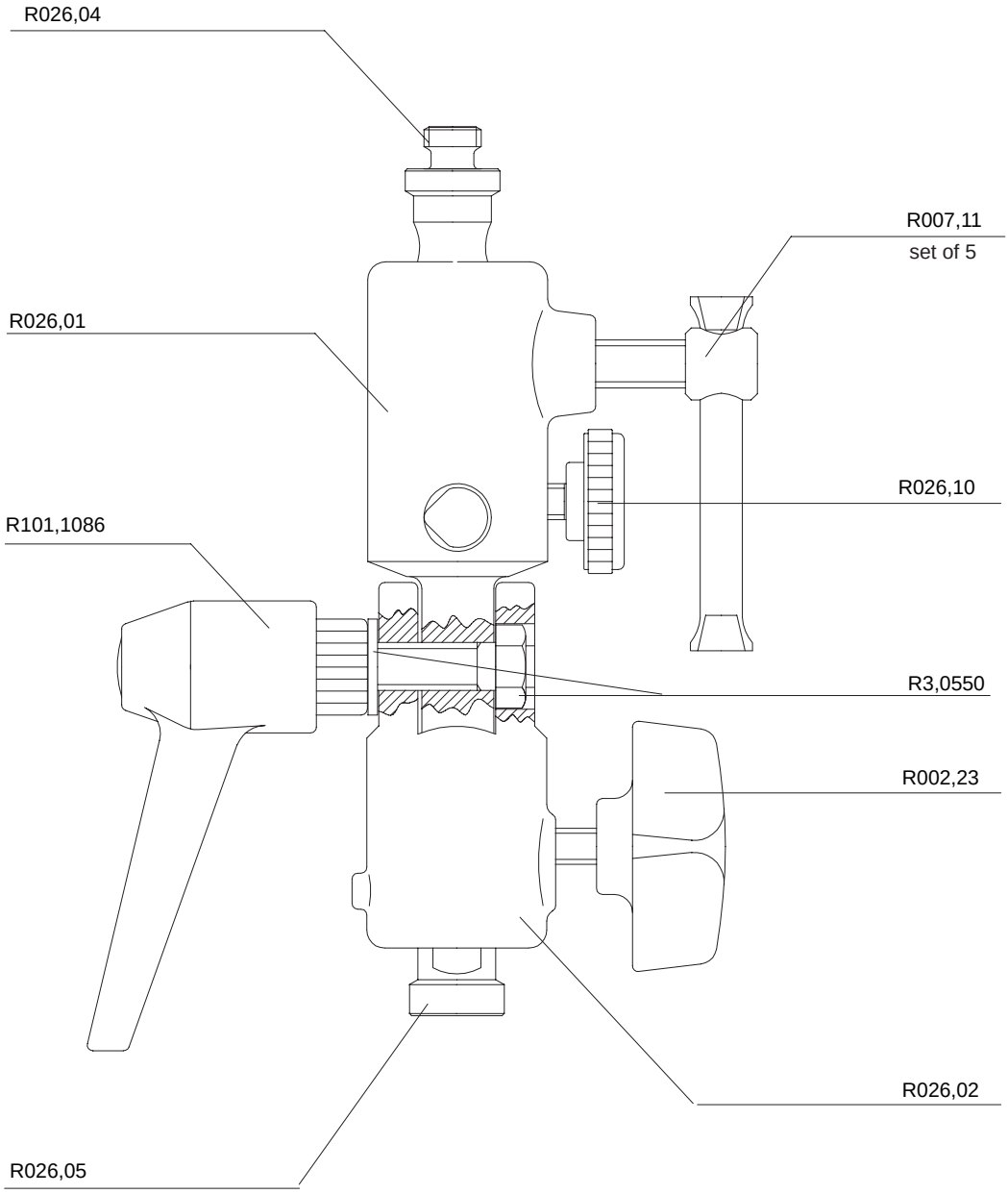
2005-09-30